## Схема устройства перекрытия на отм. +3,600 между осями 1–2

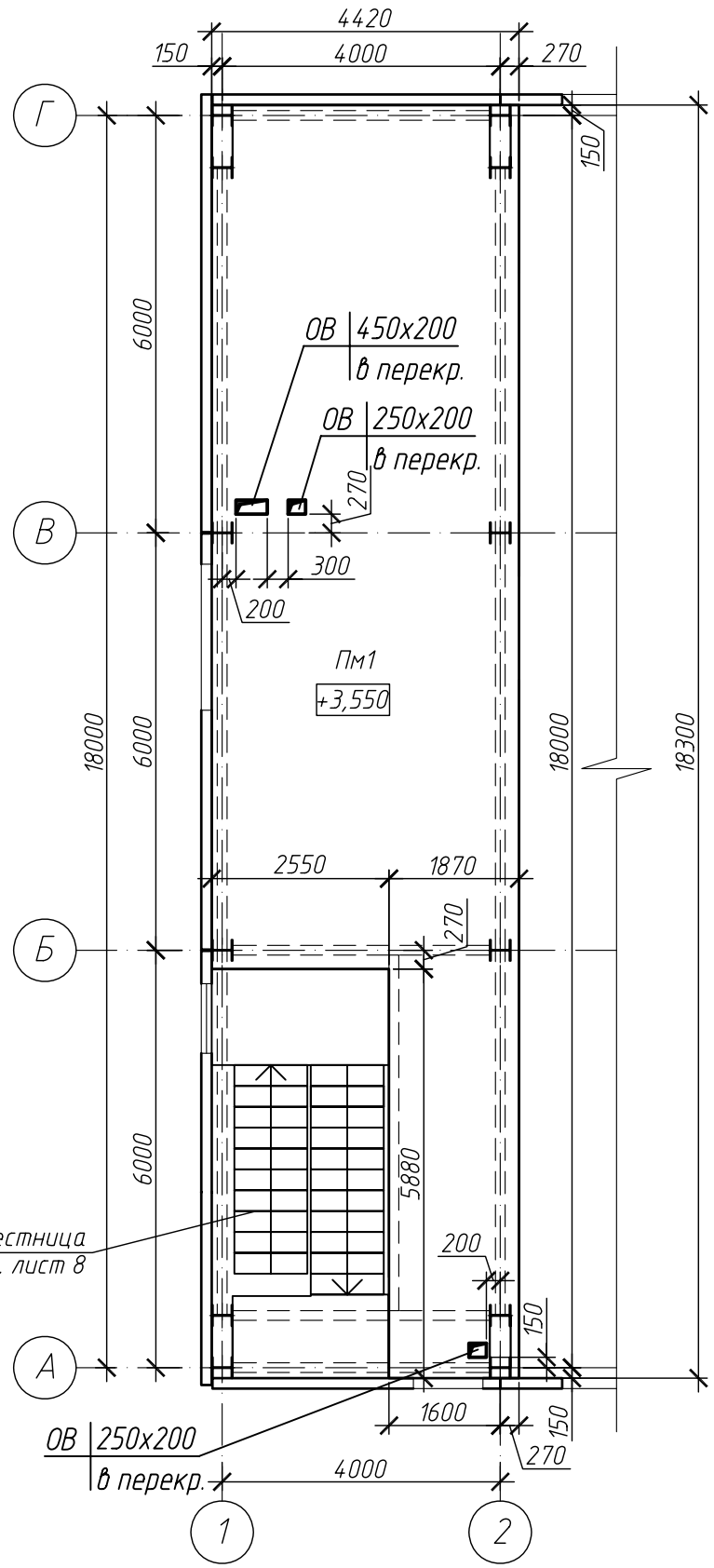


## Схема армирования плиты Пм1 в верхней и нижней зонах

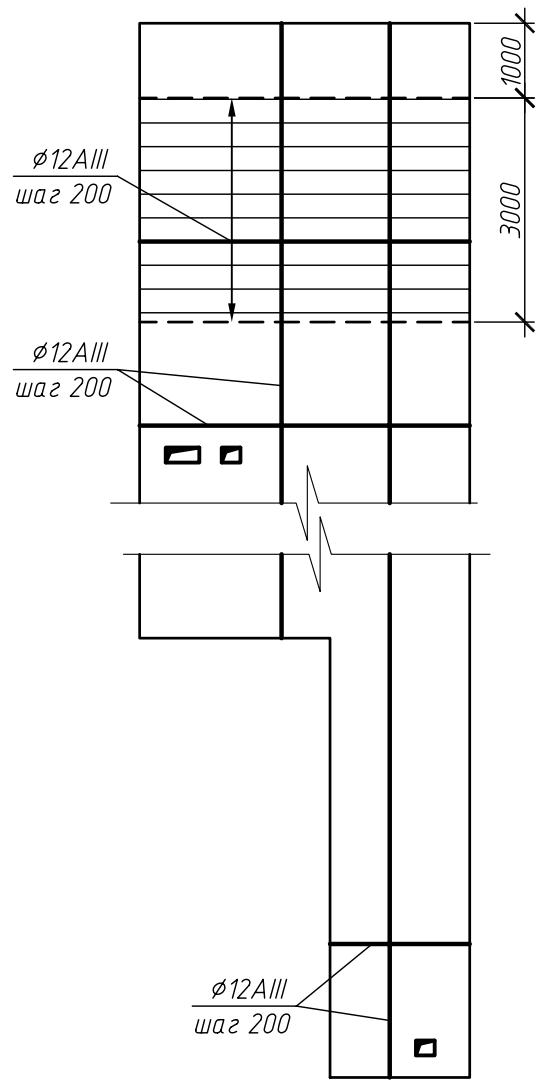


## Схема устройства перекрытия на отм. +3,600 в осях А/7

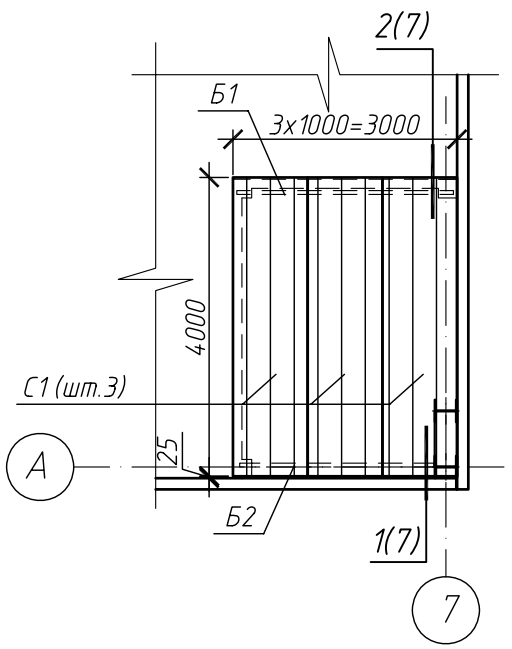


## Спецификация элементов на плиту Пм1

| Поз. | Обозначение | Наименование | Кол. | Масса ед.,кг | Приме-чание |
|---|---|---|---|---|---|
| | | Детали | | | |
| | | ø12AIII ГОСТ 5781–82 $L_{общ}$=675 п.м | – | 0,888 | нижн. арм. |
| | | ø12AIII ГОСТ 5781–82 $L_{общ}$=675 п.м | – | 0,888 | верхн. арм. |
| | | ø12AIII ГОСТ 5781–82 $L_{общ}$=71 п.м | – | 0,888 | доп. арм. в нижней зоне |
| | | ø12AIII ГОСТ 5781–82 $L_{общ}$=91 п.м | – | 0,888 | доп. обрамление отверстий |
| Гн1 | | ø12AIII ГОСТ 5781–82 L=1110 | 230 | 0,99 | см. ведомость деталей на л.6 |
| | | Материал | | | |
| | ГОСТ 7473–94 | Бетон В20, W4, F100 | 13,2 | | $м^3$ |

## Спецификация элементов к схеме устройства перекрытия на отм. +3,600 в осях А/7

| Поз. | Обозначение | Наименование | Кол. | Масса ед.,кг | Приме-чание |
|---|---|---|---|---|---|
| Б1 | | Швеллер 12П ГОСТ 8240–97 / С245 ГОСТ 27772–88 L=2900 | 1 | 30,16 | |
| Б2 | | Швеллер 12П ГОСТ 8240–97 / С245 ГОСТ 27772–88 L=2600 | 1 | 27,04 | |
| С1 | ТУ 5762–007–01395087–2011 | Сэндвич–панель ПКБ–200 L=4000 | 3 | 127,2 | |
| | | Швеллер 12П ГОСТ 8240–97 / С245 ГОСТ 27772–88 L=150 | 1 | 1,56 | Столик см. узел 1(7) |

### Примечания

1. Общие указания см. на листе 1.2.
2. Плита Пм1 на отм. +3,550 запроектирована толщиной 200 мм с опиранием на металлические балки (см. КМ) из бетона класса В20 и марки W4 по водонепроницаемости и F100 по морозостойкости с армированием сетками в верхней и нижней зонах. Арматурные сетки основного армирования монолитной плиты Пм1 выполнить из отдельных стержней ø12AIII с шагом 200 мм в верхней и нижней зонах. Предусмотрена дополнительная арматура в нижней зоне из ø12AIII с шагом 200 мм и в месте установки вентиляционного оборудования. В пересечениях стержни соединить вязальной проволокой ø1,2–О–С ГОСТ 3282–74.При соединении стержней внахлест величина перепуска должна быть не менее 40 диаметров, в одном пересечении не более 50% стыков. Стыки неоходимо располагать вразбежку.
3. Для обеспечения требуемого защитного слоя бетона использовать инвентарные пластиковые или металлические фиксаторы.
4. Отверстия в плите Пм1 для пропуска труб водопровода (ø20 мм) и канализации (ø50 мм) выполнить по месту.
5. Перекрытие на отм. +3,600 в осях А/7 выполнить из сэндвич–панелей с опиранием на балки их швеллеров, уложенные на кирпичные столбы 250х250 мм (см. лист 2).

### Условные обозначения

– зона дополнительного армирования в нижней зоне плиты;

– контур балок (см. КМ)

| Изм. | Кол. уч. | Лист | № док. | Подп. | Дата | РНФ 14–29–00172–1–КР | | | |
|---|---|---|---|---|---|---|---|---|---|
| | | | | | | Здание с испытательным стендом по адресу: г.Пермь, ул.Академика Королева, 1 | | | |
| | | | | | | Здание с испытательным стендом | Стадия | Лист | Листов |
| | | | | | | | Р | 5 | |
| Разраб. | | Лядов | | | | Схемы устройства перекрытий на отм.+3,600 между осями 1–2 и в осях А/7 | ИМСС УрО РАН | | |
| Проверил | | Плотников | | | | | | | |
| Н.контр. | | Лядов | | | | | | | |

Взам. инв. № | Подп. и дата | Инв. № подл.

Формат А3